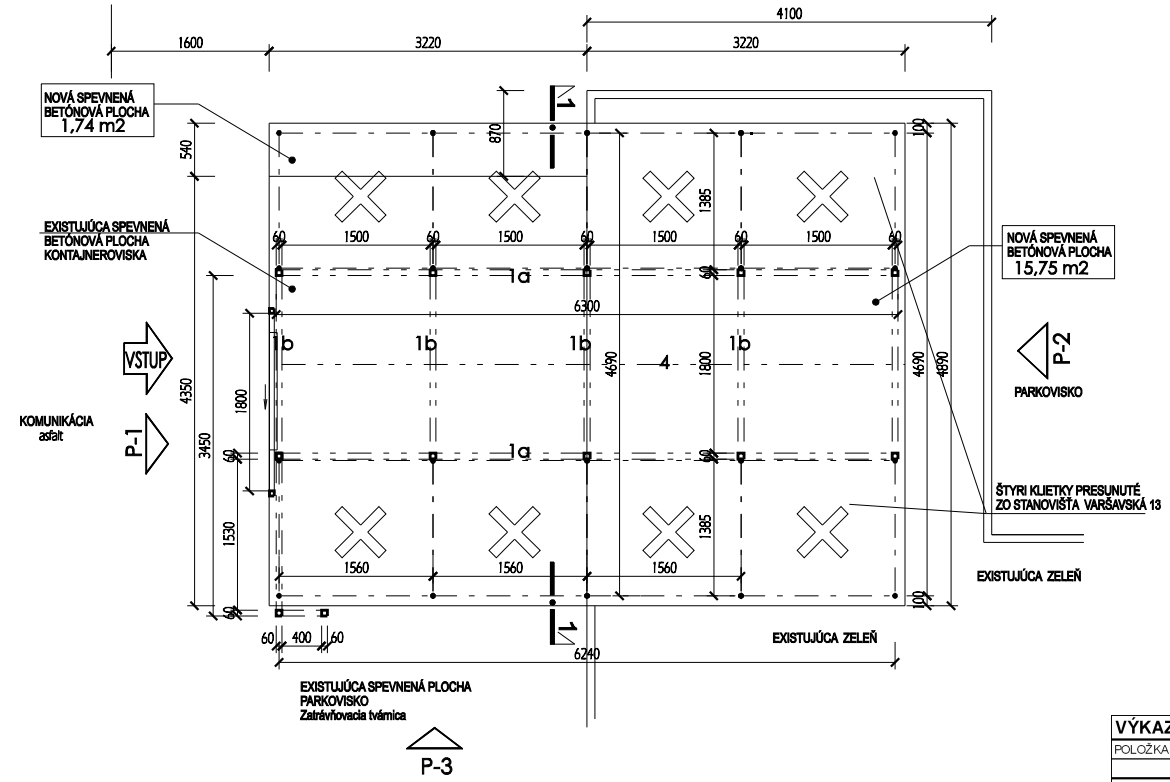

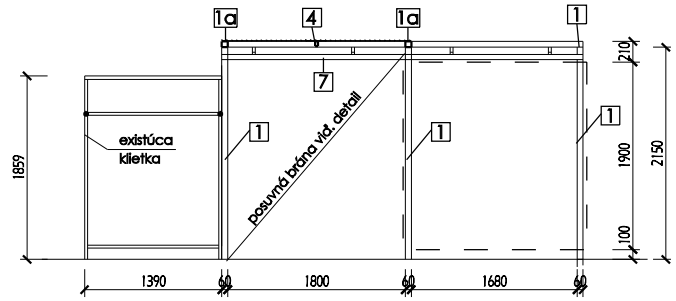

POHĽAD 1

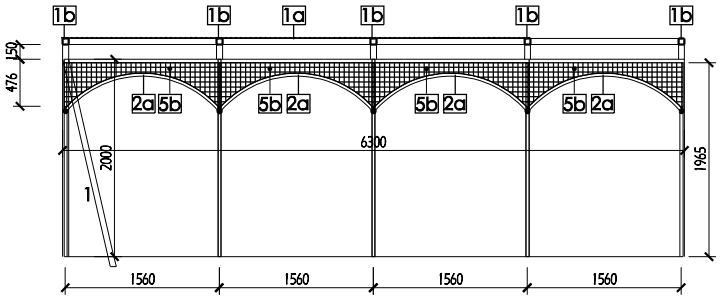

POHĽAD 3

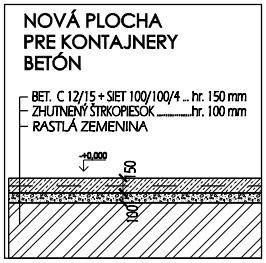

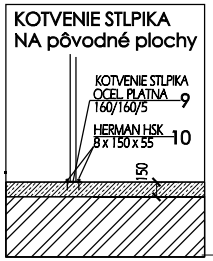

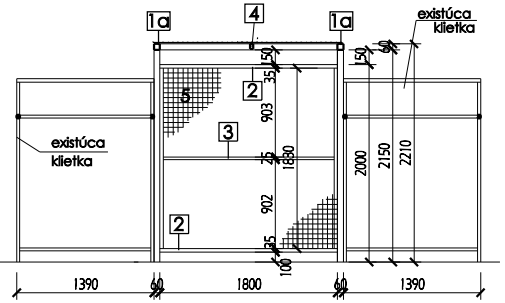

POHĽAD 2

VÝKAZ OCELE		Varšavská č. 8					
POLOŽKA	PRVOK	PROFIL	vaha 1/m1 ks	DĹŽKA	KUSY	DĹŽKA	váha
			kg	(m)m2		celkom(m)(m2)	kg
1	STOJKA	jakl 60/60/3	5,37	2,150	12	25,800	138,546
1a	HORNY RAM NA STPLY	jakl 60/60/3	5,37	6,300	2	12,600	67,662
1b	PRIEČLA	jakl 60/60/3	5,37	1,800	5	9,000	48,330
2	RÁM PRE VÝPLŇ ZVARANÉ SITO - Z	L 35/35/4	2,09	7,260	1	7,260	15,173
2a	RÁM PRE VÝPLŇ ZVARANÉ SITO (klietky)	L 35/35/4	2,09	2,550	8	20,400	42,636
3	DELIACI PROFIL stredový	jakl 25/25/2	1,44	1,800	1	1,800	2,592
3a	DELIACI PROFIL stredový brány	jakl 25/25/2	1,44	1,740	1	1,740	2,506
4	STREŠNÝ PROFIL (vodorov.)	jakl 50/30/2	2,39	1,500	3	4,500	10,755
5	ZVARANÉ SITO brana + Z	50/50/5	5,95	3,510	2	7,020	41,769
5a	ZVARANÉ SITO strecha	50/50/5	5,95	12,096	1	12,096	71,971
5b	ZVÁRANE SITO okolo klietok	50/50/5	5,95	3,560	8	28,480	169,456
6	RAM POSUV. BRÁNY 39 014 20	jakl L 40/34/25/2	2,645	5,700	1	5,700	15,077
6a	Dorazový profil pre osadenie zamku	jakl 50/35/2	2,54	1,900	1	1,900	4,826
7	VODIACI PROFIL 71 001025	jakl C 43/51,5	3,15	3,450	1	3,450	10,868
8	DELIACI T PROFIL STREDOVÝ - brány	T 30/30/4	1,77	1,900	1	1,900	3,363
9	KOTVIACA OCEL. PLATŇA	160/160/5	6,28	0,160	10	1,600	10,048
10	SEGMENTOVA KOTVA HSK	HSK 8 x 150 x 55	0	0,000	24	-	-
11	Vozík 2 kolieskový ložiskový 2-SBK pre S42	2 - SBK	0,32	D 42	2		
12	Zámok pre posuvné dvere so západkou	CVP, DM55	0	115/15,5	1		
13	Sprevádzacia nylonová rolka valcová	D 25x30	0		2		
14	VODIACA PATKA	jakl 50/30/2	2,39	0,100	1	0,100	0,239
	Váha spolu						655,816
	Zvary + stratné 3 %						19,675
	CELKOVÁ VÁHA OCELE					Váha celkom :	675,49

poznámka : Z - zadny , P - predný, B - bočný

Poznámka:

UZAMKNUTIE KONTAJNEROVÍSK JE RIEŠENÉ DODATOČNOU OCEĽOVOU KONŠTRUKCIOU EXISTUJÚCICH KONTAJNEROVÍSK PRED NEŽIADÚCOU MANILUPÁCIOU S DOMOVÝM ODPADOM. NOSNÚ KONŠTRUKCIU TVORIA STĽPIKY Z JAKL PROFILOV 60/60/3. TIE SÚ KOTVENÉ DO EXISTUJÚCEJ BETÓNOVEJ PLOCHY CEZ OCEĽOVÚ PLATŇU VŽDY DVOMA SEGMENTOVÝMI KOTVAMI. CELÁ OCEĽOVÁ KONŠTRUKCIA JE NAVRHNUTÁ Z JAKL PROFILOV SPÁJANÝCH ZVAROVANÍM NA MIESTE OSADENIA. NA NOSNÉ PROFILY SA PRIVARÍ KARISIEŤOVINA 50/50/4 MEDZI STĽPAMI DO OCEĽOVÉHO RÁMU Z L PROFILU 35/35/4. NA „STREŠNE" PRIAMO NA NOSNÉ PROFILY. POSUVNÁ BRÁNA JE Z JAKL PROFILOVANÝCH PROFILOV pol.6, ZAVESENÁ V HORNEJ VODIACEJ LIŠTE pol..7. OCEĽOVÚ KONŠTRUKCIU NATRIEŤ ZÁKLADNOU PROTIKOROZNOU OCHRANOU A VRCHNÝM NÁTEROM VO FARBE RAL 6005.

Investor : Mestská časť Košice - Sídlisko Ťahanovce, Americká trieda 16, 040 13 Košice	Názov stavby: Uzamknutie kontajnerovisk VARŠAVSKÁ 8,		Profesia: STAVEBNÁ ČASŤ
Zodpovedný projektant: Ing. František Solár	Dátum: 04 / 2021	Obsah výkresu : PÔDORYS . POHĽADY 1, 2 ,	Mierka: 1 : 50 / č.výkr. 2